www.rodavigo.net +34 986 288118
Servicio de Att. al Cliente

Acoplamiento de giro con sellado metálico de par bajo Serie MQR

1 circuito, 2 circuitos, 4 circuitos, 8 circuitos, 12 circuitos, 16 circuitos

Características

- El par de arranque no se ve afectado por la presión de alimentación y las fluctuaciones de temperatura.
- El uso de sellantes metálicos evita que la corredera se adhiera a la superficie giratoria, incluso después de un largo periodo sin utilizar el producto.
- Presión de trabajo - 100 kPa - 1 MPa.
- Las conexiones están alineadas en espiral para facilitar el trabajo de conexionado.

Forma de pedido

MQR F 4 – M5

Acoplamiento de giro de par bajo (Modelo de sellado metálico)

Opciones

—	Estándar
F Nota)	Brida

Nota) Ausencia de brida en el sistema de 1 circuito.

Número de circuitos

1	1 circuito	8	8 circuitos
2	2 circuitos	12	12 circuitos
4	4 circuitos	16	16 circuitos

Diámetro de conexión

M5	M5 x 0.8

Recomendación de producto

Los artículos en stock pueden sufrir modificaciones sin previo aviso.

Productos en stock para una rápida entrega

MQR1-M5	MQR4-M5	MQRF8-M5
MQR2-M5	MQRF4-M5	MQR12-M5
MQRF2-M5	MQR8-M5	MQRF12-M5

Productos relacionados

Serie KQ2 - Racores - página 1214
Serie TU - Tubos - página 1253

Opciones / Fijación de montaje

Número de circuito	Referencia de brida
2 circuitos	MQR2-F
4 circuitos	MQR4-F
8 circuitos	MQR8-F
12 circuitos	MQR12-F
16 circuitos	MQR16-F

Características técnicas

Modelo	MQR1-M5	MQR2-M5	MQR4-M5	MQR8-M5	MQR12-M5	MQR16-M5
Número de circuitos (número de conexiones)	1	2	4	8	12	16
Fluido	Aire/gas inerte					
Estructura de sellado	Sellado metálico					
Estructura de guía	Soporte de cojinete en ambos extremos					
Tamaño de conexión	Macho R1/8	M5 x 0.8				
	Hembra M5 x 0.8					
Características de caudal	C [dm³/(s·bar)]		b		Cv	
	0.50		0.40		0.17	
Lubricación	No necesaria					
Presión mín. de trabajo	-100 kPa					
Presión máx. de trabajo	1.0 MPa					
Temperatura ambiente y temperatura de trabajo de fluido Nota 1)	-10 a 80 °C					
Par de giro máximo de arranque Nota 2)	0.003 N·m o menos	0.03 N·m o menos	0.05 N·m o menos	0.10 N·m o menos	0.20 N·m o menos	0.50 N·m o menos
Número de giros admisible	3000 min⁻¹ (r.p.m.) o menos Nota 3)	2000 min⁻¹ (r.p.m.) o menos	1500 min⁻¹ (r.p.m.) o menos	900 min⁻¹ (r.p.m.) o menos	600 min⁻¹ (r.p.m.) o menos	200 min⁻¹ (r.p.m.) o menos
Carga radial admisible (reacción admisible del eje de acoplamiento) Nota 4)	1 N o menos	15 N o menos	30 N o menos	40 N o menos	50 N o menos	50 N o menos
Carga axial admisible						
Peso	0.025 kg	0.16 kg	0.39 kg	0.76 kg	1.26 kg	2.80 kg

Note 1) La temperatura de 80°C incluye el aumento de temperatura durante el giro.
Nota 2) El par de arranque no se ve afectado por la presión de alimentación ni por la falta de uso (permanece dentro del par de giro máximo de arranque), pero la velocidad sí varía con el número de giros.
Nota 3) Si se usa a velocidad superior a 600 min⁻¹ (r.p.m.), garantiza que el giro se realiza en la dirección en la que se aprieta la junta.
Nota 4) Se recomienda el uso de acoplamientos de goma/resina debido a su excelente absorción de descentrado, choques y vibraciones.

Polígono Industrial O Rebullón s/n. 36416 - Mos - España - rodavigo@rodavigo.com

www.rodavigo.net +34 986 288118
Servicio de Att. al Cliente

Dimensiones: Modelo estándar/Modelo con brida

* El símbolo indica las dimensiones de la brida

MQR1-M5

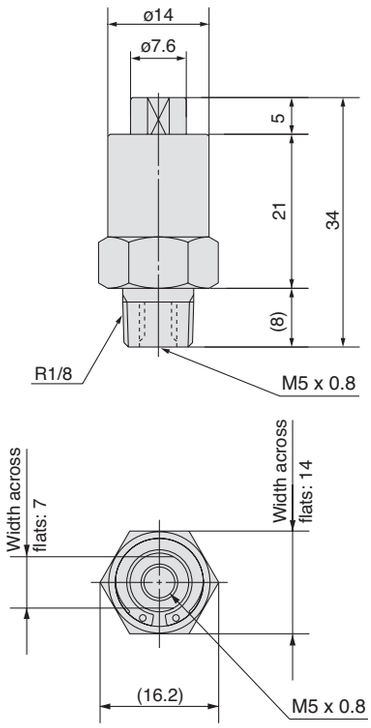

MQR2-M5

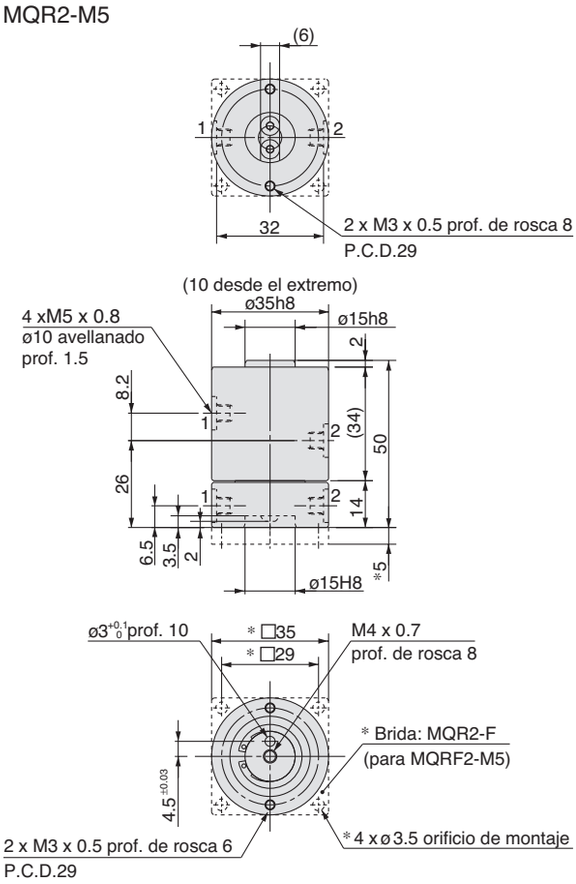

MQR4-M5

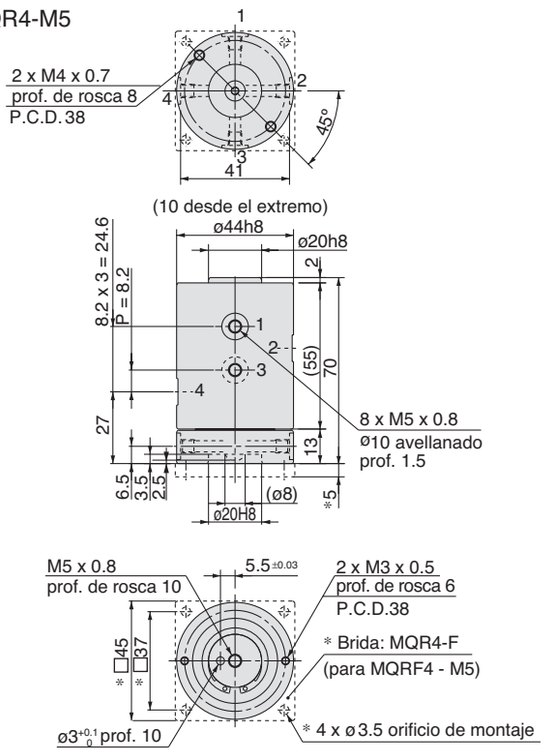

MQR8-M5

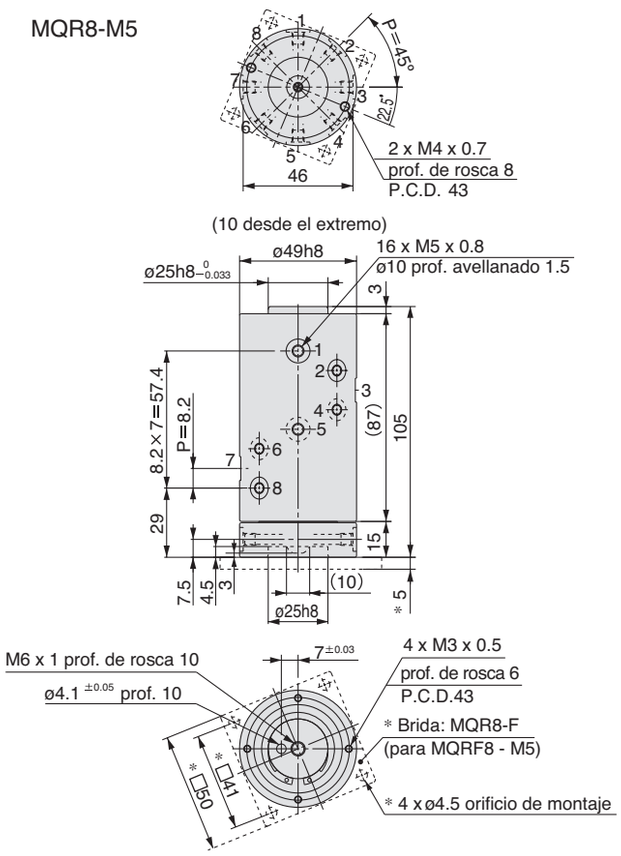

Equipo de Conexionado

Para más opciones y detalles de los productos, consulte nuestros catálogos específicos o nuestra información online.

Polígono Industrial O Rebullón s/n. 36416 - Mos - España - rodavigo@rodavigo.com

www.rodavigo.net +34 986 288118
Servicio de Att. al Cliente

Dimensiones: Modelo estándar/Modelo con brida

∗ El símbolo indica las dimensiones de la brida

MQR12-M5

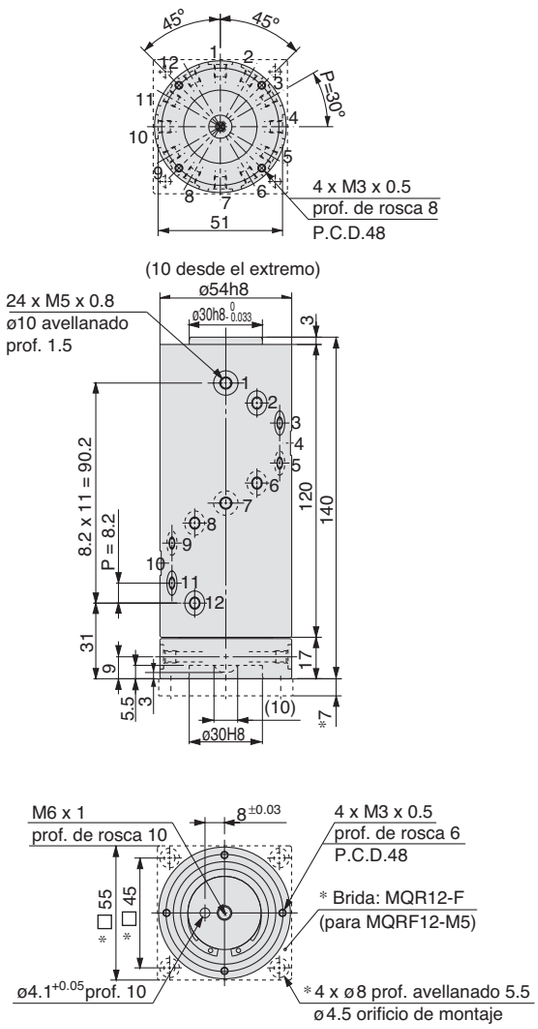

MQR16-M5

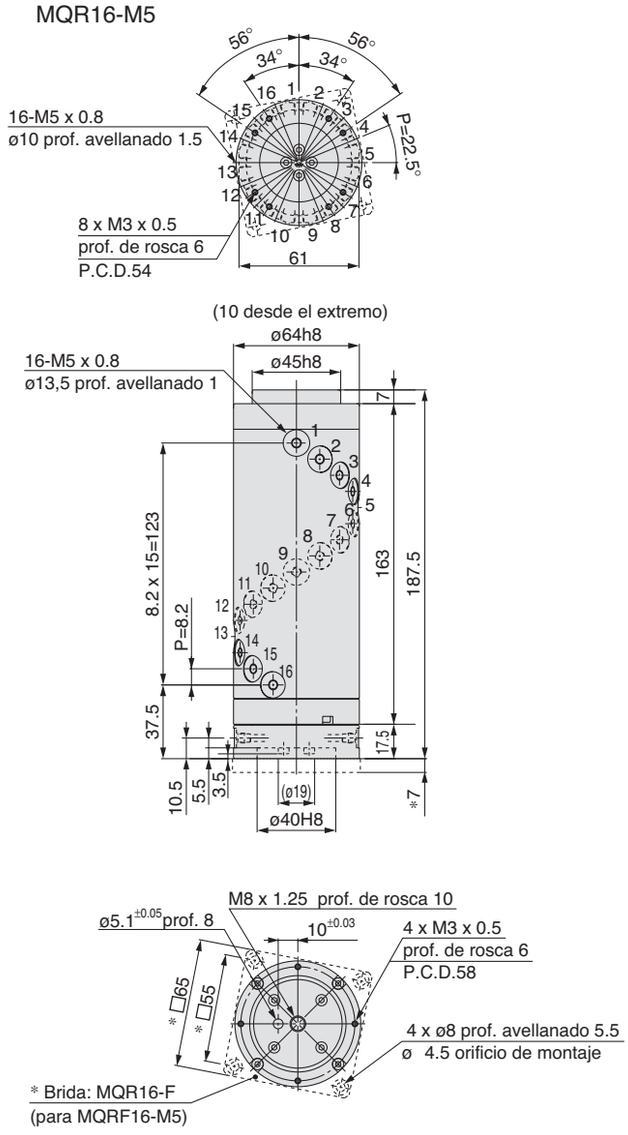

Equipo de Conexionado

Polígono Industrial O Rebullón s/n. 36416 - Mos - España - rodavigo@rodavigo.com